F50N

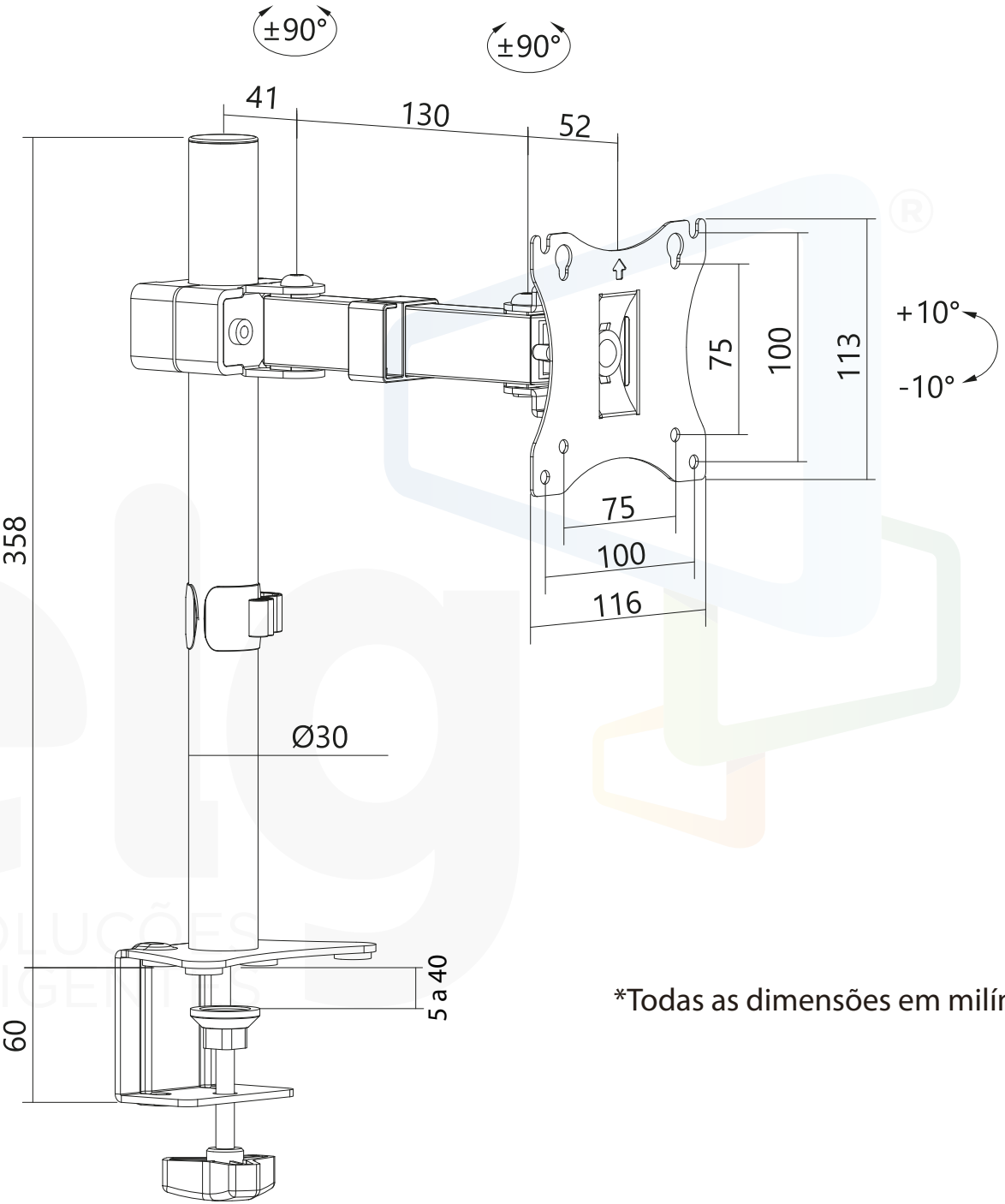

*Todas as dimensões em milímetros